平面図 S=1:1000

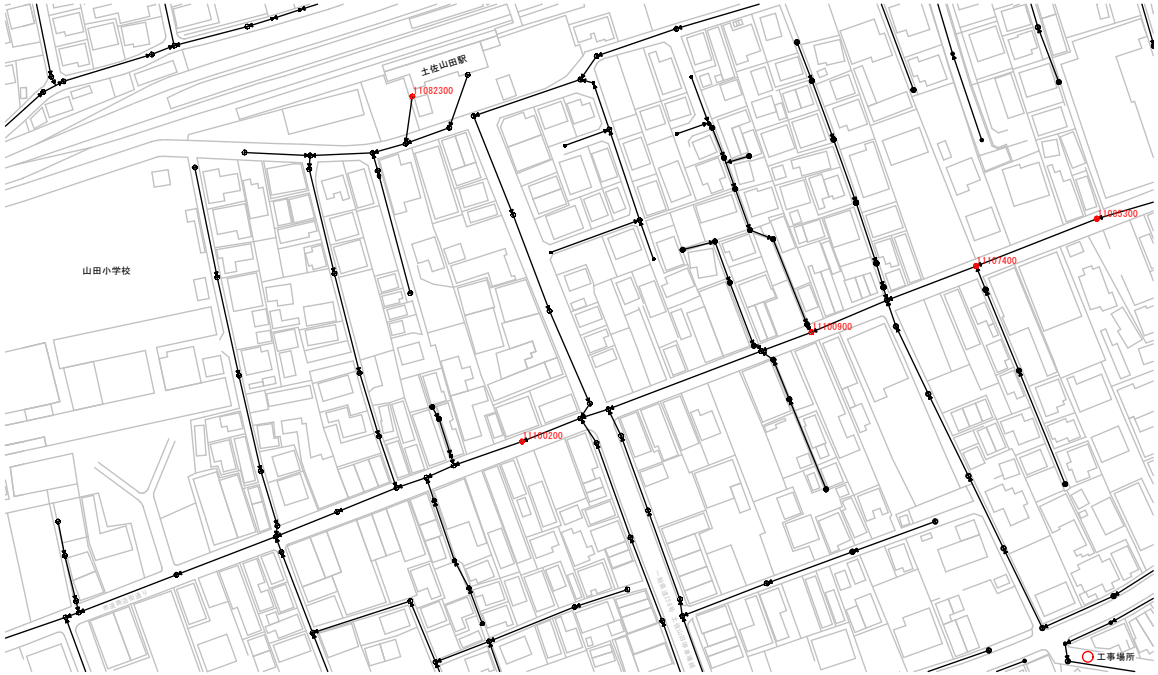

構造図 S=1:20

※施工方法は、現場条件により変更する場合がある。
※施工に先立ち、試掘や立会等により既設マンホールの形状等を十分確認のうえ、材料を決定すること。

標準平面図

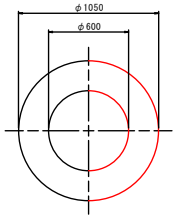

調整モルタル＝0.245
残土　　＝0.29

標準断面図

アスファルト舗装

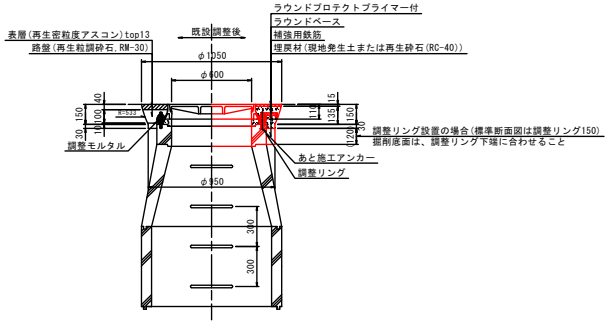

香　美　市			
工事種別	令和7年度　香美市キャラクターデザインマンホール蓋設置工事		
図面名称	平面図・構造図	縮尺	図示
路線~~河川~~名	市道商店街通り		
工事箇所	香美市　土佐山田町　東本町外		
設計種別	実施図	図面番号	1/1
事務所名	上下水道局		
会社名			